FS51-fix EXPLODE
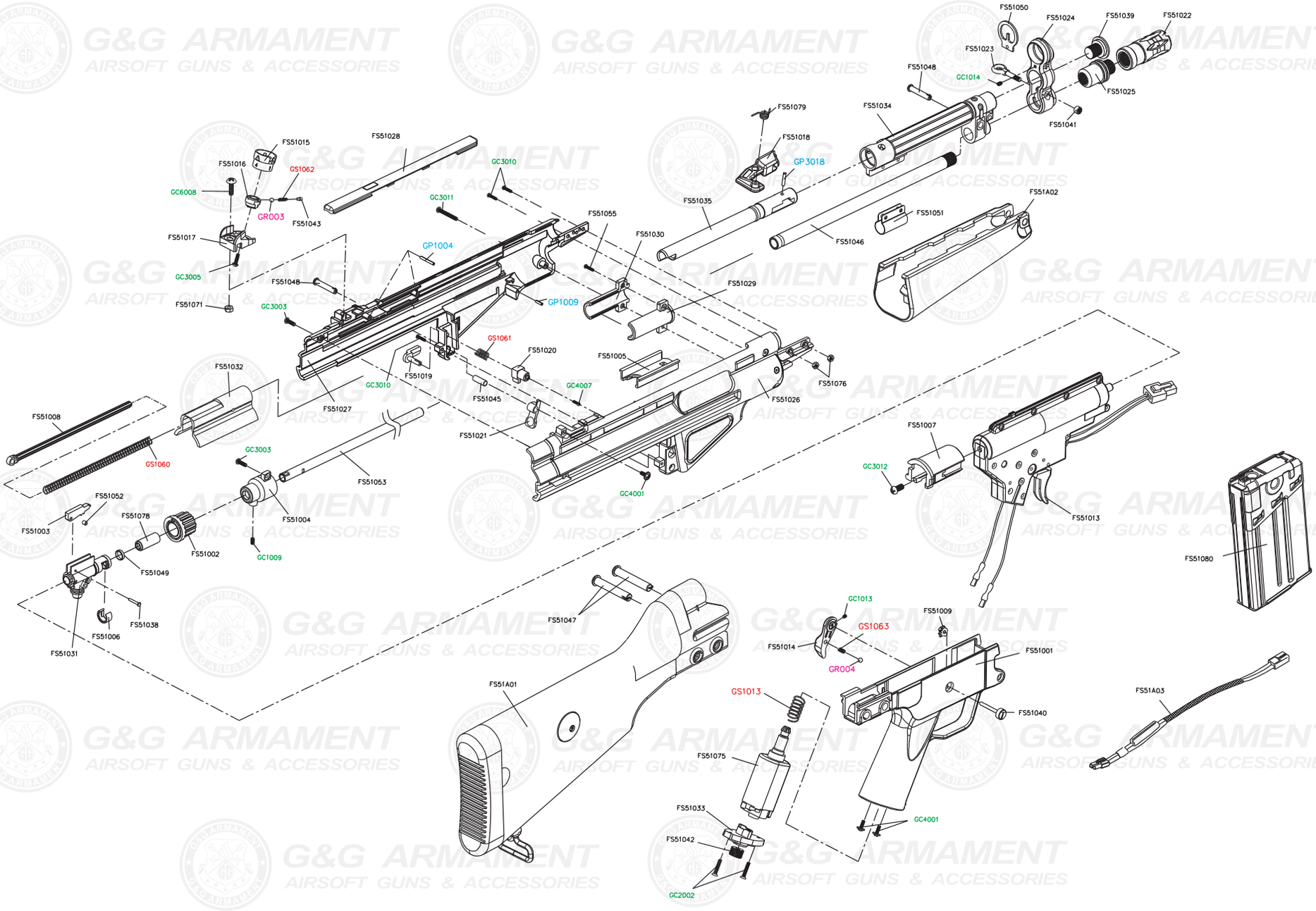
VER:6.4.07